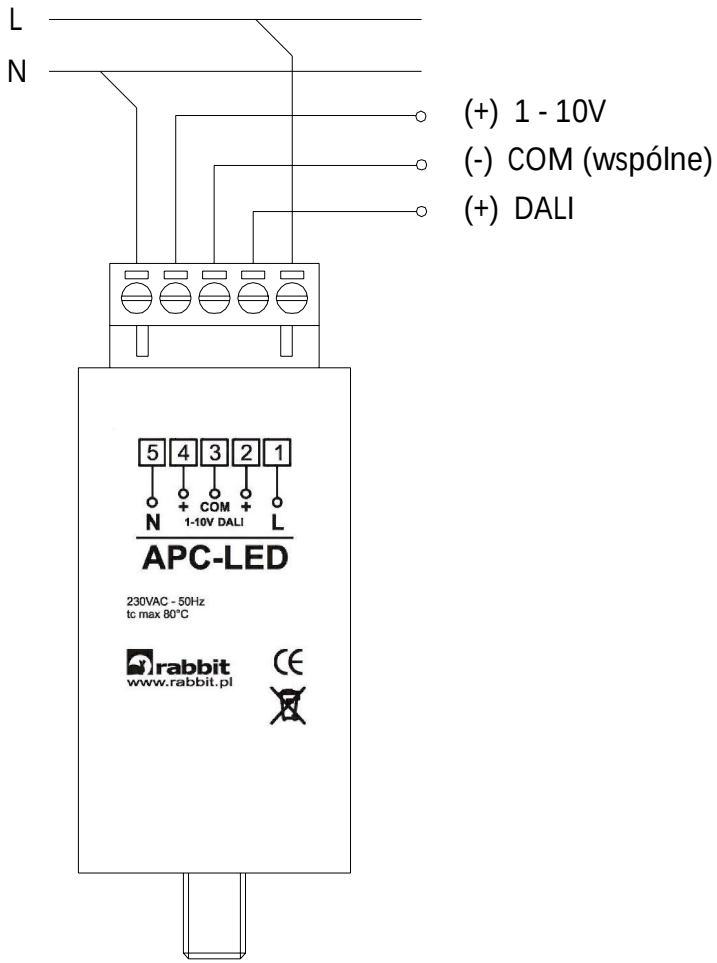

rabbit
SYSTEMY STEROWANIA OŚWIETLENIEM ULICZNYM

APC-LED 1-10V / DALI

Autonomiczny przekaźnik czasowy
w obudowie w kształcie walca

Schemat podłączenia

Rabbit Sp. z o.o.
ul. Krakowska 141-155, 50-428 Wrocław
tel. +48 71 328 50 65
projekty@rabbit.pl
www.rabbit.pl

APC-LED 1-10V/DALI	Strona: 1 / 2	Data: 29.10.2024
DIN A4		Skala: ---

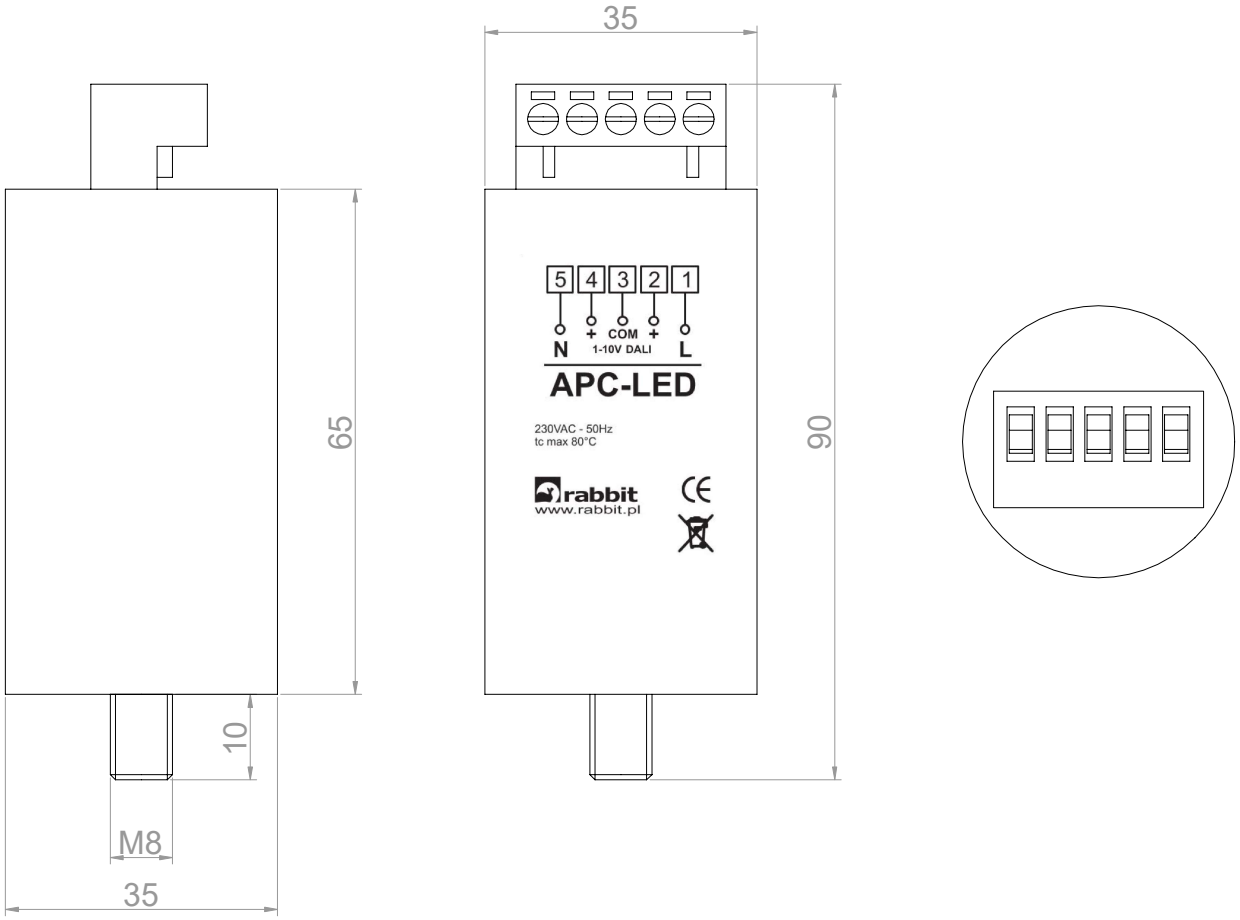

rabbit
SYSTEMY STEROWANIA OŚWIETLENIEM ULICZNYM

APC-LED 1-10V / DALI
Autonomiczny przekaźnik czasowy
w obudowie w kształcie walca

Rabbit Sp. z o.o.
ul. Krakowska 141-155, 50-428 Wrocław
tel. +48 71 328 50 65
projekty@rabbit.pl
www.rabbit.pl

APC-LED 1-10V/DALI	Strona: 2 / 2	Data: 29.11.2024
DIN A4		Skala: 1:1

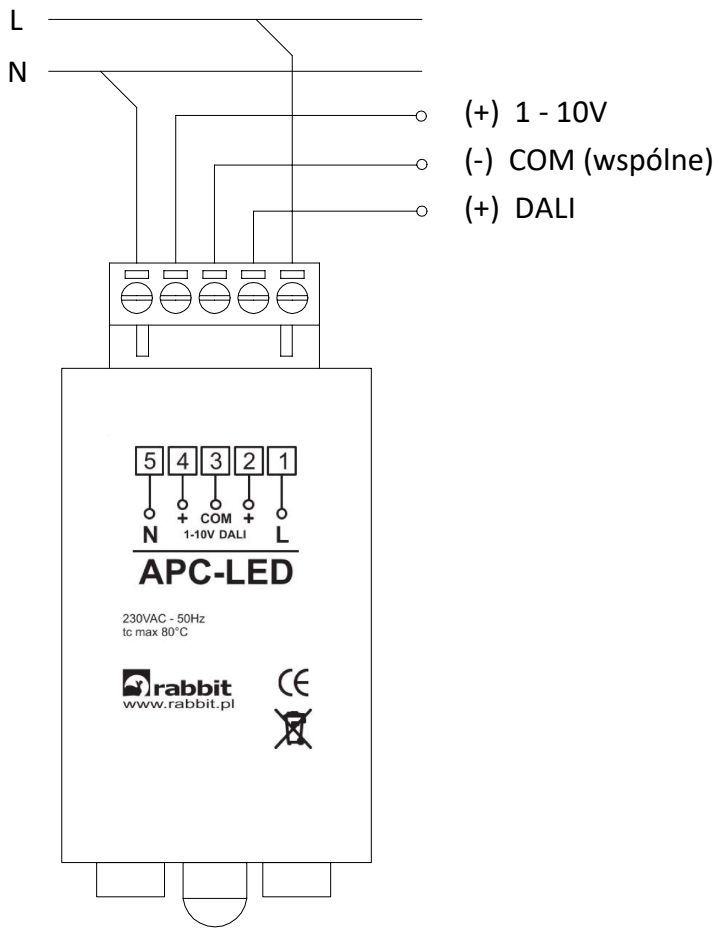

rabbit
SYSTEMY STEROWANIA OŚWIETLENIEM ULICZNYM

APC-LED 1-10V / DALI
Autonomiczny przekaźnik czasowyw obudowie w kształcie prostopadłościanu

Schemat podłączenia

Rabbit Sp. z o.o.
ul. Krakowska 141-155, 50-428 Wrocław
tel. +48 71 328 50 65
projekty@rabbit.pl
www.rabbit.pl

APC-LED 1-10V/DALI	Strona: 1 / 2	Data: 29.10.2024
DIN A4		Skala: ---

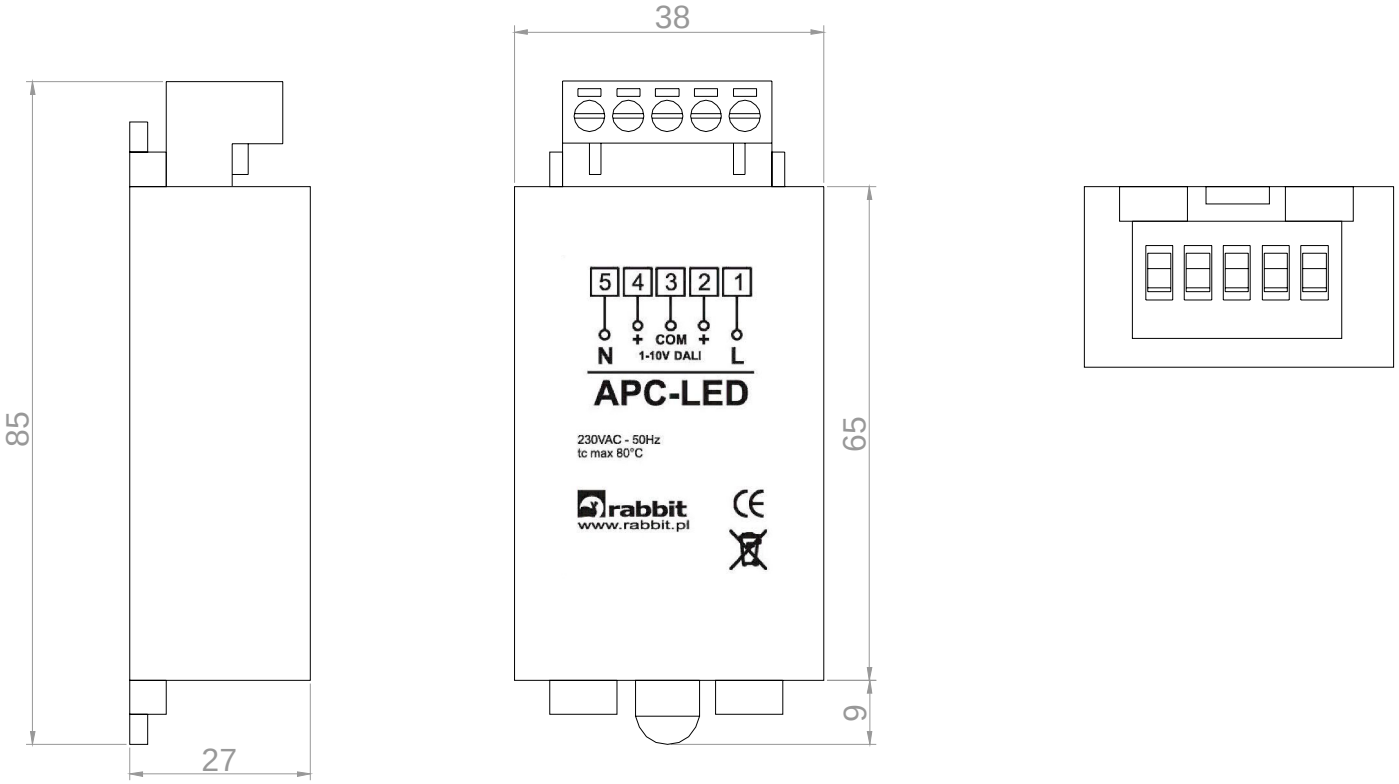

rabbit
SYSTEMY STEROWANIA OŚWIETLENIEM ULICZNYM

Rabbit Sp. z o.o.
ul. Krakowska 141-155, 50-428 Wrocław
tel. +48 71 328 50 65
projekty@rabbit.pl
www.rabbit.pl

APC-LED 1-10V / DALI
Autonomiczny przekaźnik czasowy w obudowie w kształcie prostopadłościanu

APC-LED 1-10V/DALI	Strona: 2 / 2	Data: 18.05.2026
DIN A4		Skala: 1:1